DP-Nutfräser für lösbare Möbelverbinder

C316-1

Schneidstoff	Zähnezahl	Vorschub	Verbund
DP	Z 3	MEC	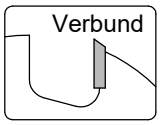

Ausführung:
- Grundkörper aus Vergütungsstahl
- wahlweise montiert auf Fräsdorn C277-E
- Lochkreise C276-E05 = Rechtslauf

Anwendung:
- Optimiert zum Fräsen von Nuten für Clamex-P, Tenso-P, Divario P Verbindungen

Werkstückstoff:
- Massivholz und Plattenwerkstoff

Maschine:
- CNC-Bearbeitungszentren

Lieferumfang:
- C316-1-30 gerichtet für Montage auf Dorn C277-E
- C316-1-30-02 auf Dorn C277-E
- Dorn C277-E Prinzipiell mit Längeneinstellschraube; Bei Verwendung in Schrumpfspannfutter HSK-F 63 (C915) ohne Längeneinstellschraube
- C316-1-30-02 wahlweise auch montiert (und gewuchtet) (MS): Montiert in Schrumpfspannfutter HSK-F 63 (C915): C316-....-M1 Montiert in Spannzangenfutter HSK-F 63 (C910): C316-....-M2

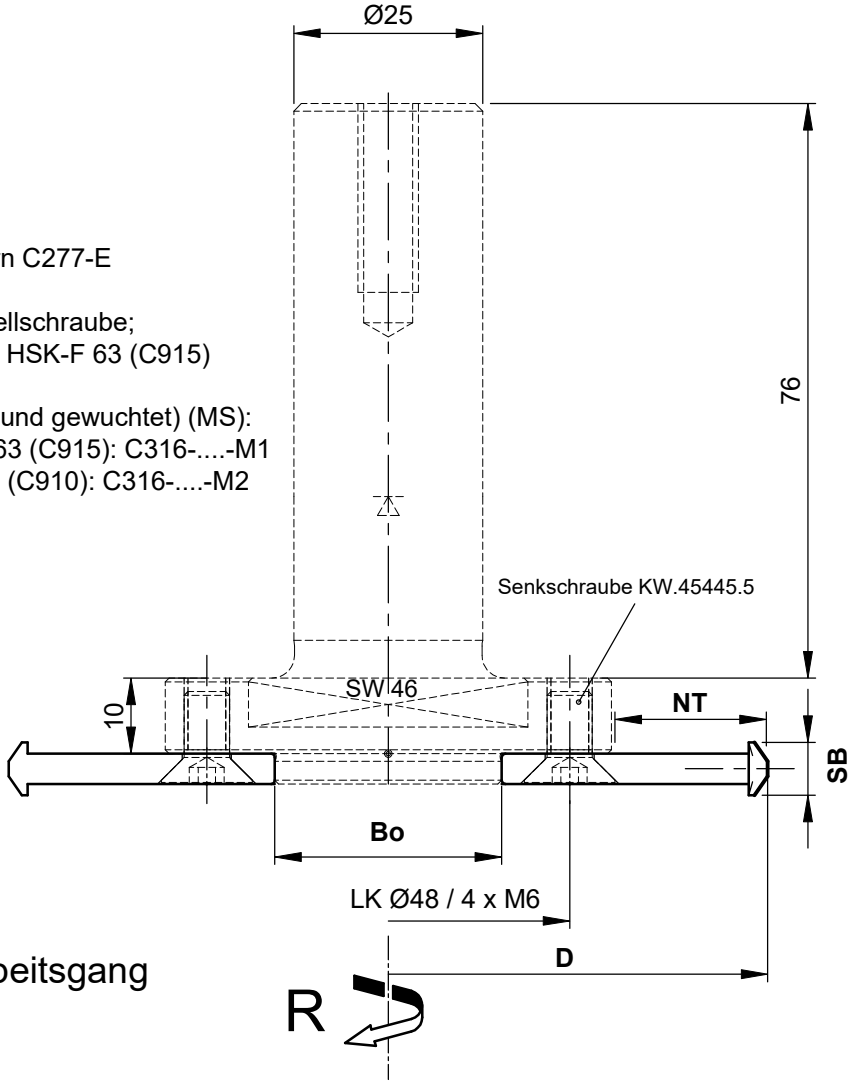

1. Arbeitsgang

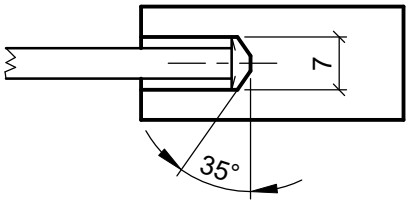

2.+3. Arbeitsgang

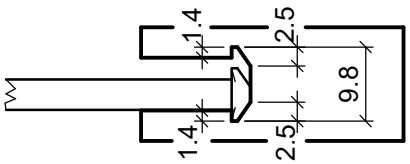

D	SB	NT	Bo	Z	R/L	MS	n max.	Artikelnummer
100.4	7.0	20	30	3	R		13300	C316-1-30
100.4	7.0	20	30	3	R	S25	13300	C316-1-30-02
100.4	7.0	20	30	3	R	M1	13300	C316-1-30-02-M1
100.4	7.0	20	30	3	R	M2	13300	C316-1-30-02-M2

Aigner WERKZEUGE
e-mail:office@aigner-werkzeuge.at
www.aigner-werkzeuge.at

MS.....Maschinenschnittstelle
Z.....Zähnezahl
n max.....max. Drehzahl (U/min)

Blattformat: **A4** | alle Maße in mm
Zchng.-Nr. KW.43161.4 | 00

C316-1