DP-Nutschaftfräser "Konstantin®-Mini-Finish" C248

Schneidstoff	Zähnezahl	Vorschub
DP	Z1+1	MEC

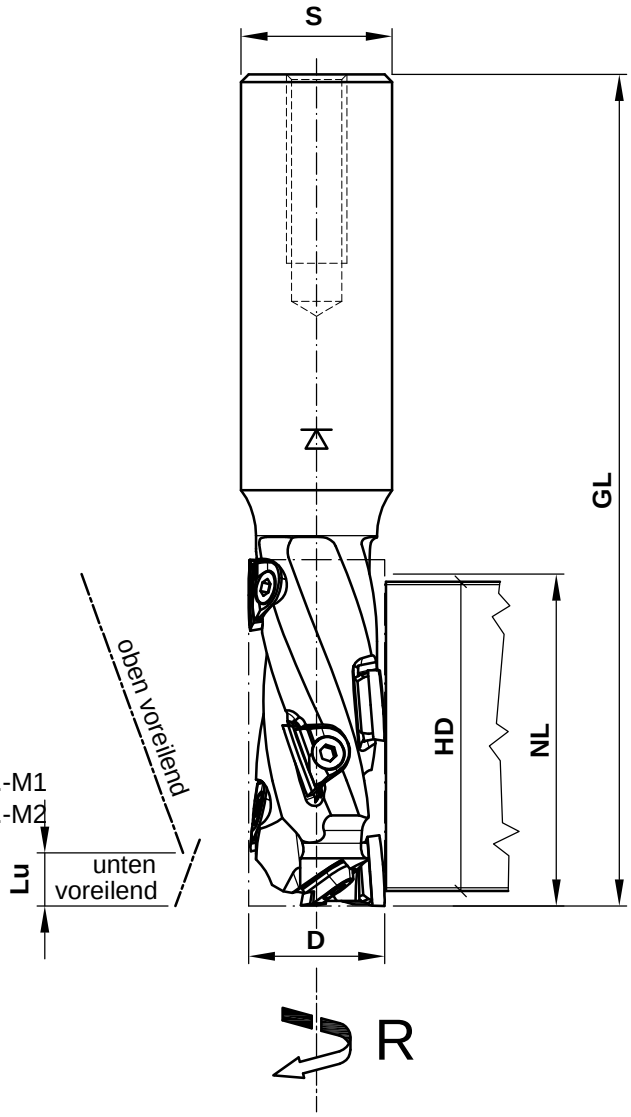

Ausführung:
- Körper aus Stahl; mit DP-Bohrschneide
- Z1 + 1 in drei Spannuten; mit Achswinkel
- Schneidelemente mit DP (DIA) bestückt
- Nutschaftfräser mit austauschbaren DP-Schneiden
- Tiefe Spanräume für bessere Späneerfassung
- Schaftpassung h6

Anwendung:
- Nuten, Fügen, Falzen, Formatieren (Trennfräsen)

Werkstückstoff:
- Plattenwerkstoffe: insbesondere melamin-beschichtete und furnierte Spanplatten, MDF, Multiplex und Sperrhölzer

Maschine:
- CNC-Bearbeitungszentren

Lieferumfang:
- Prinzipiell mit Längeneinstellschraube
  Bei Verwendung in Schrumpfspannfutter HSK-F 63 (C915) ohne Längeneinstellschraube
- Wahlweise auch montiert (MS):
  Montiert in Schrumpfspannfutter HSK-F 63 (C915): C248-...-M1
  Montiert in Spannzangenfutter HSK-F 63 (C910): C248-...-M2
- Grundkörper inkl. DP-Schneide
- Griffschlüssel Torx T10

Besonderheit:
- Durchmesserkonstanter Nutschaftfräser
- Schneiden vor Ort austauschbar
- Für 5-Achs-BAZ geeignet die beim „Bahnenfräsen" keine Möglichkeit zur Radiuskorrektur haben
- Sehr gute Spanabfuhr
- für erhöhte Ansprüche an die Fräsqualität bei Melamin und HPL beschichtete Plattenwerkstoffe
- für die Bearbeitung von zum Ausriss neigenden Lagenwerkstoffen
- für besondere Schnittigkeit sind drei unterschiedliche Schneidelement-Typen verbaut

fliegendes Einbohren

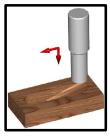

zirkulares Einbohren

Zusatzinformation:
- Zum Wechseln der Schneide wird ein Drehmomentschlüssel empfohlen (siehe C986-FT1810)

Aigner WERKZEUGE
e-mail:office@aigner-werkzeuge.at
www.aigner-werkzeuge.at

MS.....Maschinenschnittstelle

Blattformat: **A4** | alle Maße in mm

Zchng.-Nr. KW.42480.4 | 00

C248

DP-Nutschaftfräser "Konstantin®-Mini-Finish" C248

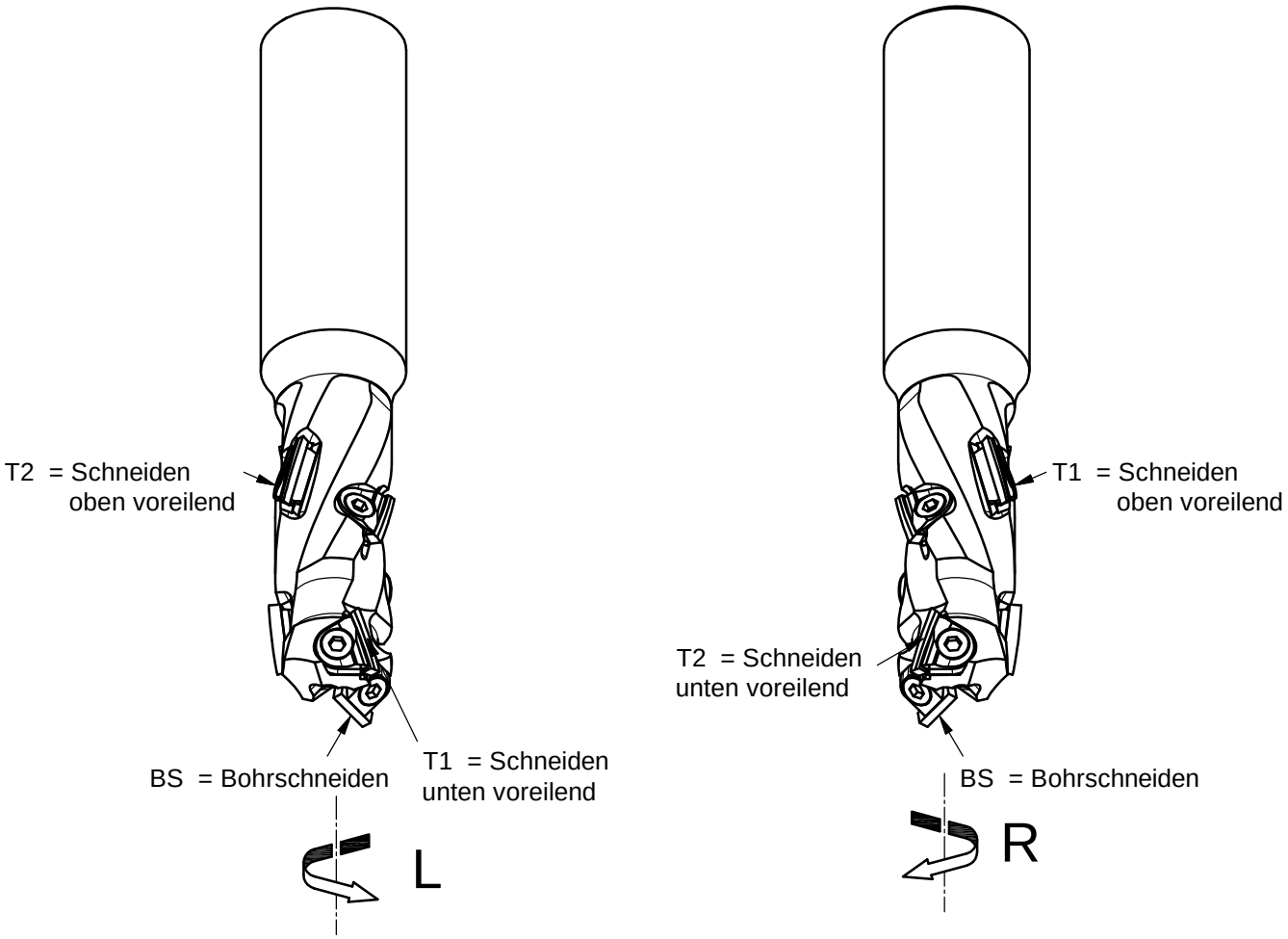

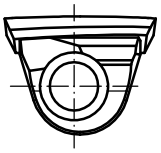

Typ T1

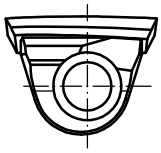

Typ T2

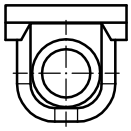

Typ BS

D	NL	GL	Lu	HD	S	Z	R/L	n max.	Bestellnummer
18	31.2	95	7	28	20	1x4+1Q	R	24000	C248-1831220R
18	31.2	95	7	28	20	1x4+1Q	L	24000	C248-1831220L
18	31.2	95	7	28	25	1x4+1Q	R	24000	C248-1831225R
18	31.2	95	7	28	25	1x4+1Q	L	24000	C248-1831225L
18	45.8	110	7	43	20	1x6+1Q	R	24000	C248-1845820R
18	45.8	110	7	43	20	1x6+1Q	L	24000	C248-1845820L
18	45.8	110	7	43	25	1x6+1Q	R	24000	C248-1845825R
18	45.8	110	7	43	25	1x6+1Q	L	24000	C248-1845825L

Ersatzteile

Bezeichnung	Stk.	Abmessung	MBM	Bestellnummer
Wechselmesser-T1	1	10x8x2.5	2	KW.28188.7/B
Wechselmesser-T2	1	10x8x2.5	2	KW.28187.7/B
Wechselmesser für Ø18-BS	1	10x8x2.5	2	KW.19099.7/B25
Klemmschraube	1	Senkkopfschraube M3x6 T10	10	KW.15714.7

Aigner WERKZEUGE
e-mail:office@aigner-werkzeuge.at
www.aigner-werkzeuge.at

MS.....Maschinenschnittstelle

Blattformat: **A4** alle Maße in mm

Zchng.-Nr. KW.42480.4 00

C248-1